company@promzamer.com
+7 (812) 627 16 17
www.promzamer.com

SpatialAnalyzer®

Мы для вас проведем консультации по работе с ПО SpatialAnalyzer в ходе консультаций подробно будут разобраны интересующие вас темы. Продемонстрированы примеры использования функций ПО на вашем предприятии. Так же может быть составлена индивидуальная программа обучения, которая наиболее интересна для вас.

Продолжительность и виды программ:

- Стандартная базовая программа обучения по работе с ПО SA курс 5 дней, проводится на территории заказчика с применением оборудования заказчика, группа до 6 человек.
- Индивидуально составленная базовая программа обучения по работе с ПО SA курс от 3 дней, проводится на территории заказчика с применением оборудования заказчика, группа до 6 человек.
- Стандартная расширенная программа обучения по работе с ПО SA курс 5 дней, проводится на территории заказчика с применением оборудования заказчика, группа до 6 человек.
- Индивидуально составленная расширенная программа обучения по работе с ПО SA курс от 3 дней, проводится на территории заказчика с применением оборудования заказчика, группа до 6 человек.

Далее приведены основные темы и блоки курсов из которых складывается работа в ПО SA. Правильное владение и знание которыми влияют на полученный результат и скорость измерений.

1. Выравнивание

Позволяет выровнять инструмент по известной системе координат, используя разнообразие методов, от 3-2-1 до лучших

методов уравнивания по поверхностям, такой как Быстрое уравнивание по CAD.

Выравнивание с помощью взаимосвязей и модуля GD&T. Множество способов задания систем координат объектов и др.

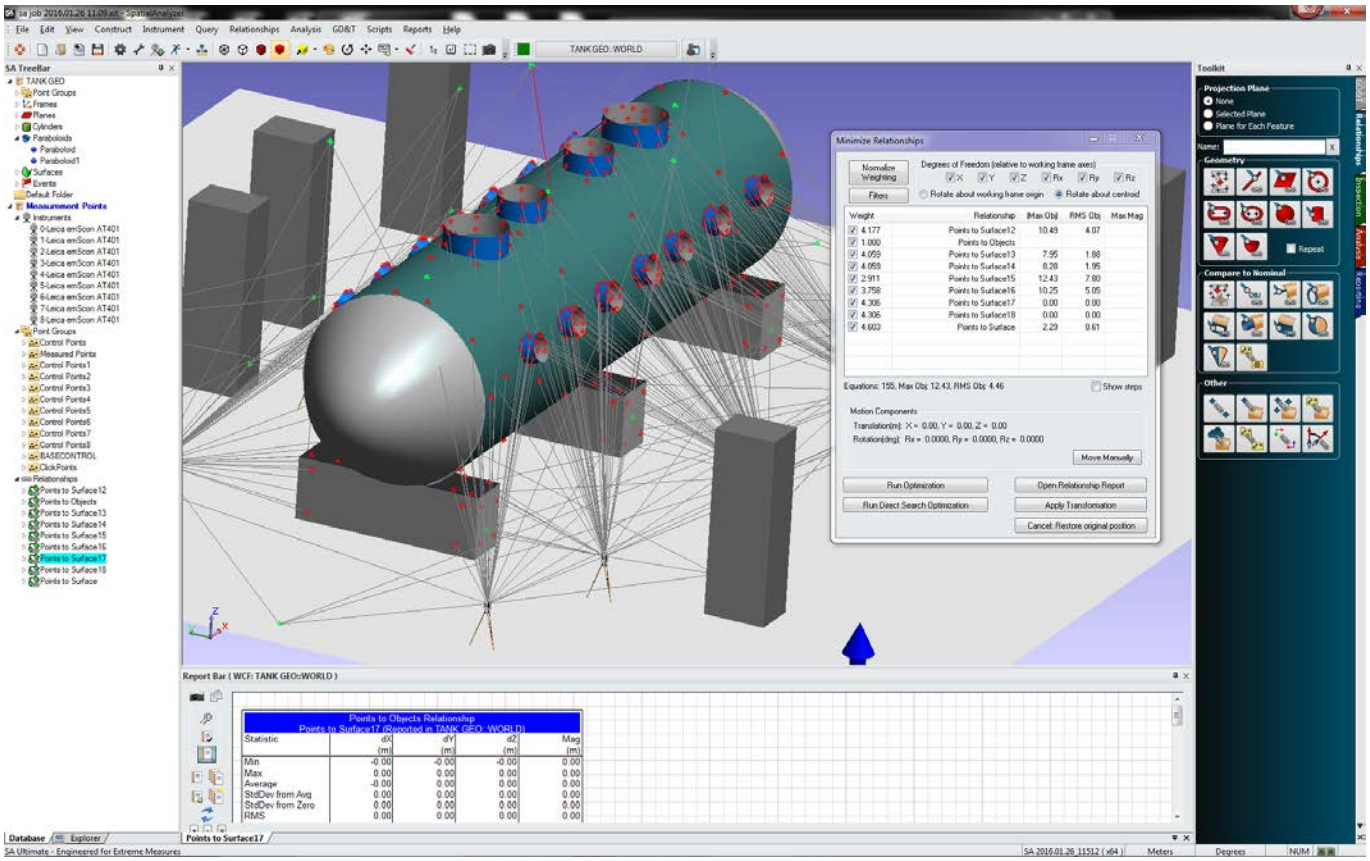

2. Работа с несколькими инструментами

SA может одновременно связываться с практически любым количество и типом переносных метрологических приборов. Таких как лазерный трекер, КИМ типа рука, лазерный радар, сканер, проекторы, теодолиты, тахеометры и фотограмметрических устройства.

Для использования одновременно нескольких приборов в SA есть так же свой инструментарии, который позволяет делать измерения сразу со всех приборов в один момент времени. Реализовать перемещение объекта в реальном времени с отображением координат и др.

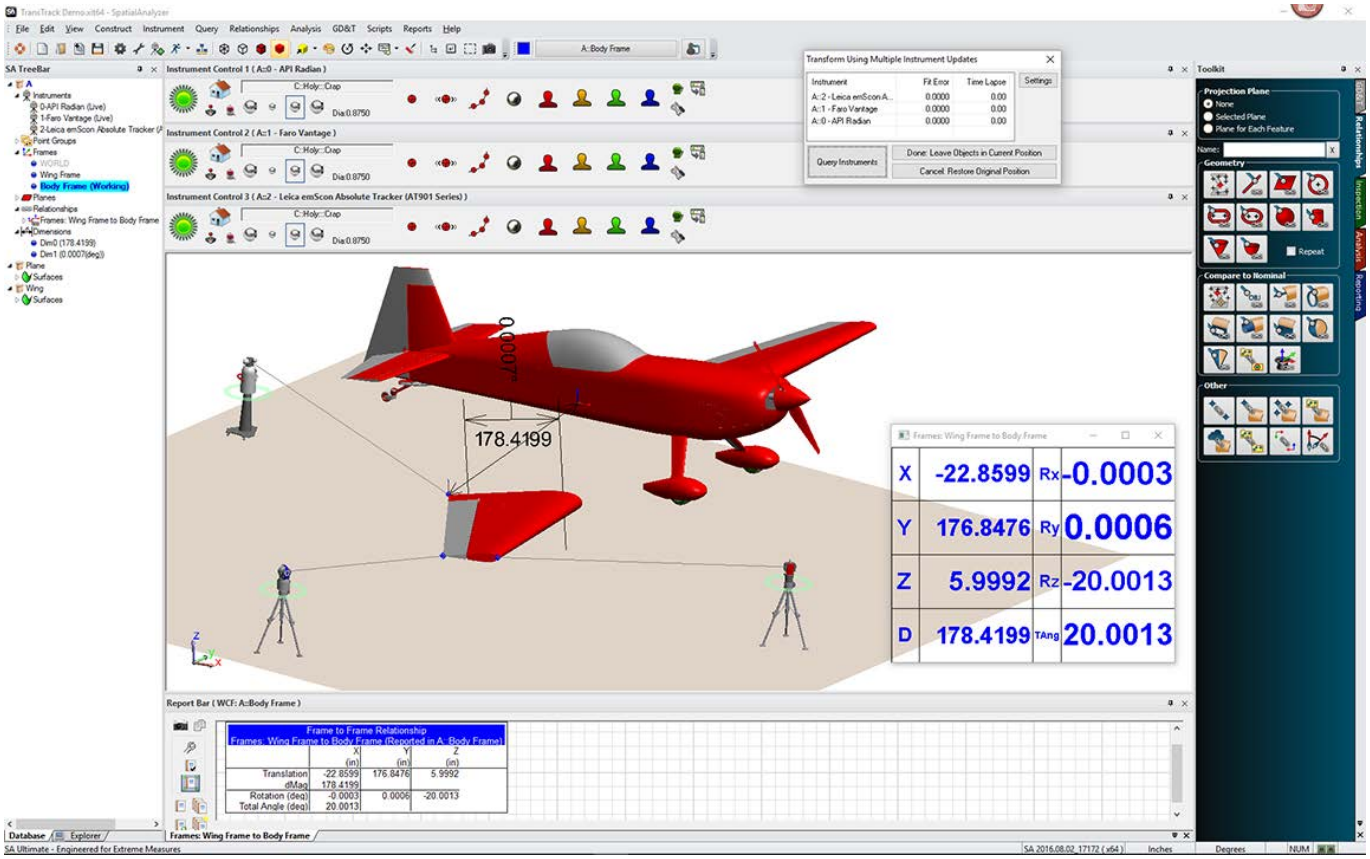

company@promzamer.com
+7 (812) 627 16 17
www.promzamer.com

3. Сканирование. Работа с облаками точек

Авто фильтр по граням элементов. Создание любых сечений. Создание Mesh в режиме реального времени. Быстрое уравнивание стоянок прибора по облакам точек. Автоматическое извлечение геометрических характеристик из полученных данных для легкого сравнения с CAD или анализ с использованием GD&T и др.

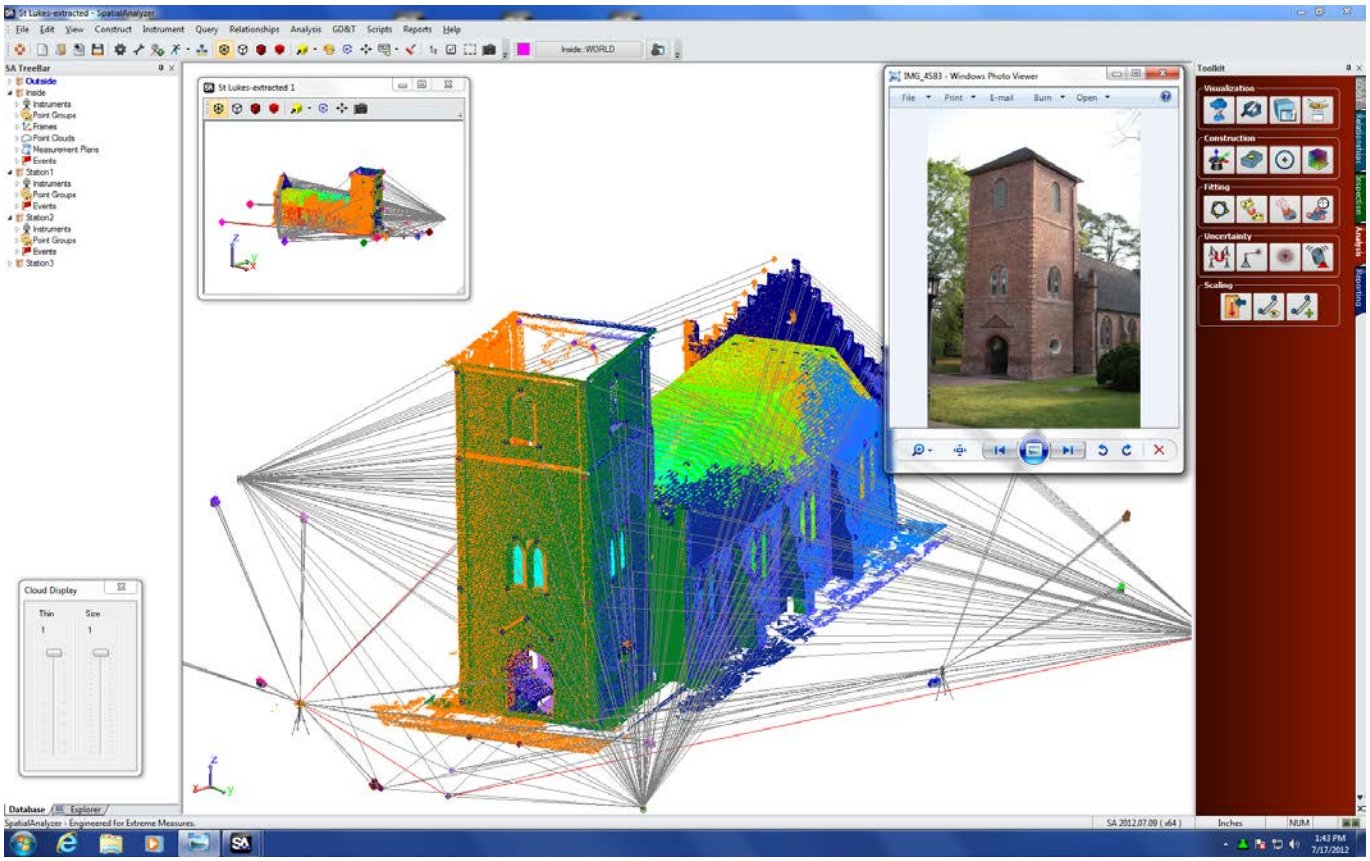

4. Виртуальная сборка компонентов и сборка в реальном времени

Виртуальная сборка компонентов через создание взаимосвязей и ограничений, чтобы увидеть, как детали будут собраны окончательно. Построение динамических векторов. Сложные перемещения множества элементов. Весь набор инструментов так же доступен в режиме реального времени.

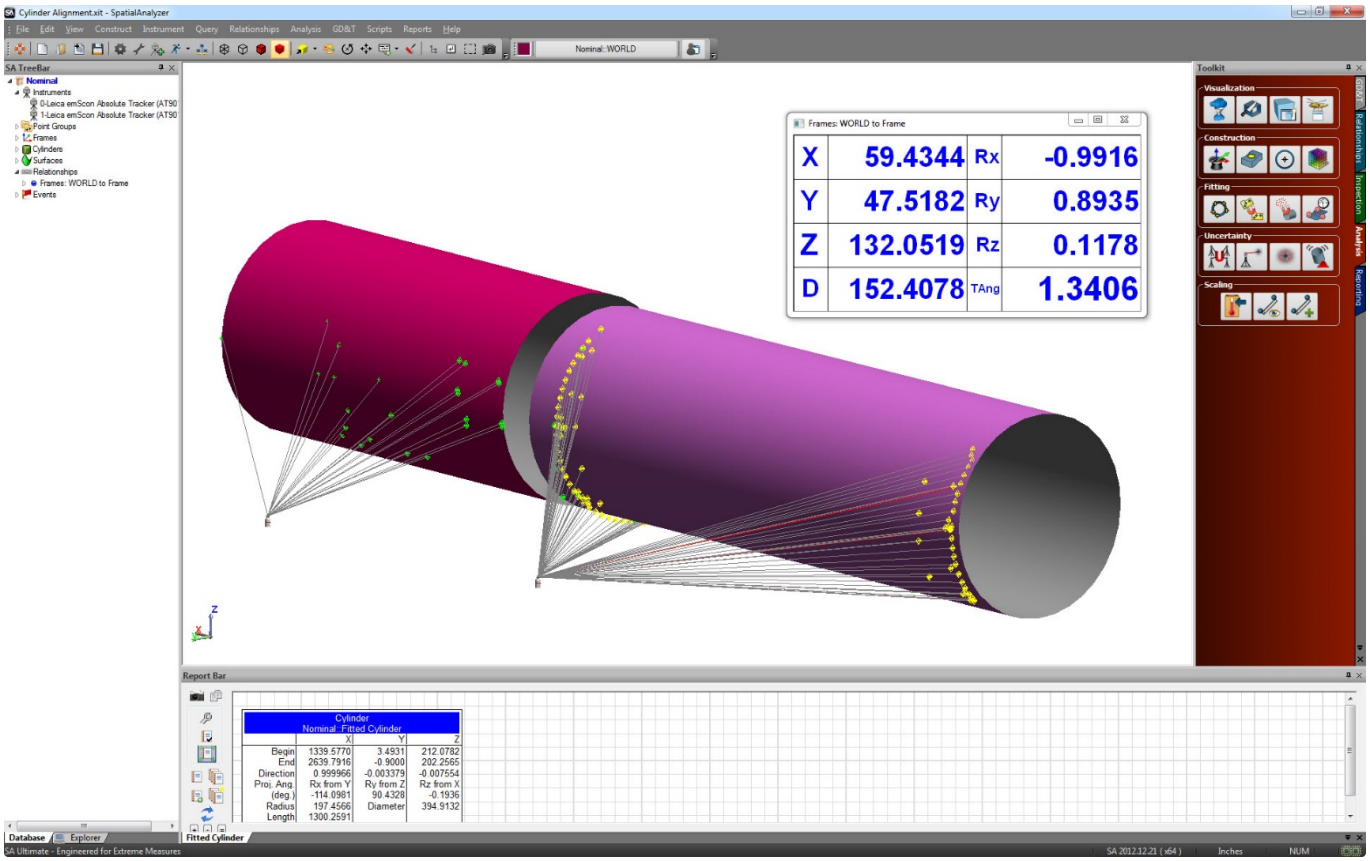

company@promzamer.com
+7 (812) 627 16 17
www.promzamer.com

5. Модуль GD&T

Использование модуля геометрических посадок и допусков (ГПиД). Поддержка CAD аннотации.

Это мощный инструмент для автоматизации ваших серийных измерений который соответствует стандарту ASME. Позволяет не только сократить время на контроль изделия, но и стандартизировать процессы измерения.

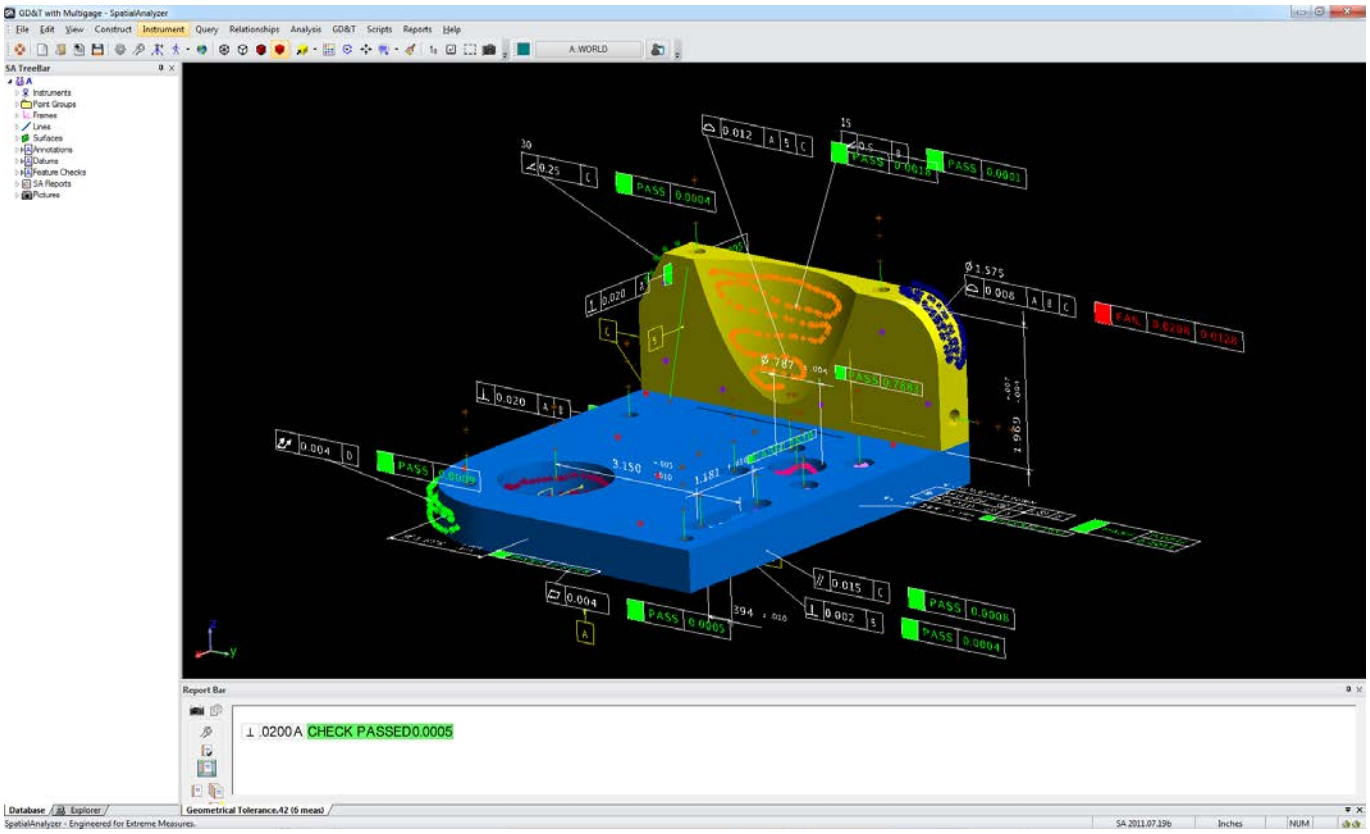

6. Расчет неопределенности измерений использование модуля USMN

Рассчитать неопределенность построения геометрии. Рассчитать неопределенность измерения расстоянии. Рассчитать неопределенность прибора и всей измерительной системы в целом. Использовать USMN для достижения идеальной инструментальной сети.

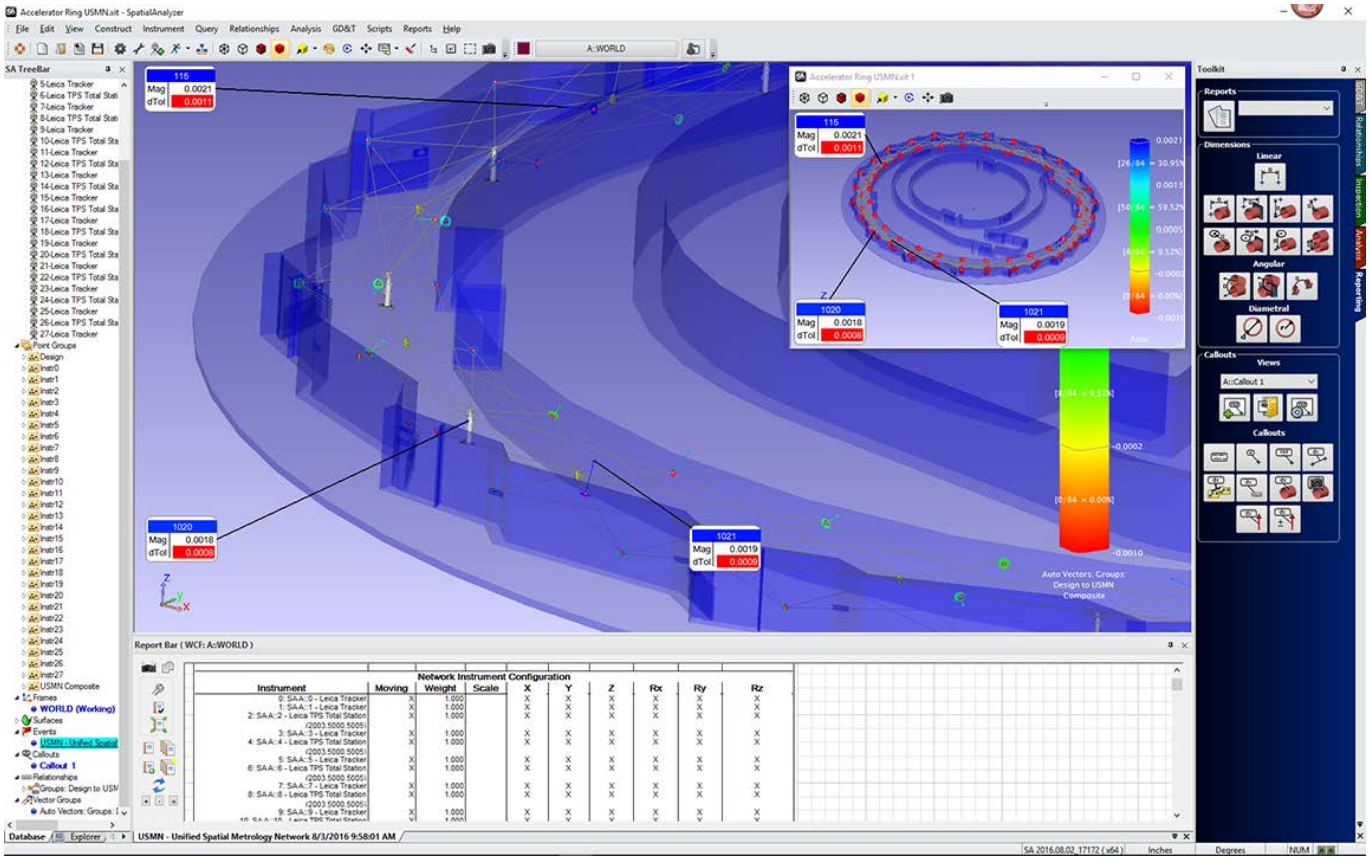

7. Проверка геометрии

Создание плана контроля используя CAD модель или геометрические примитивы. Возможность создания динамических сечений и авто построение геометрии. Идеально подходит для поточного измерения деталей. Все информация об измеренных элементах отображается в режиме реального времени.

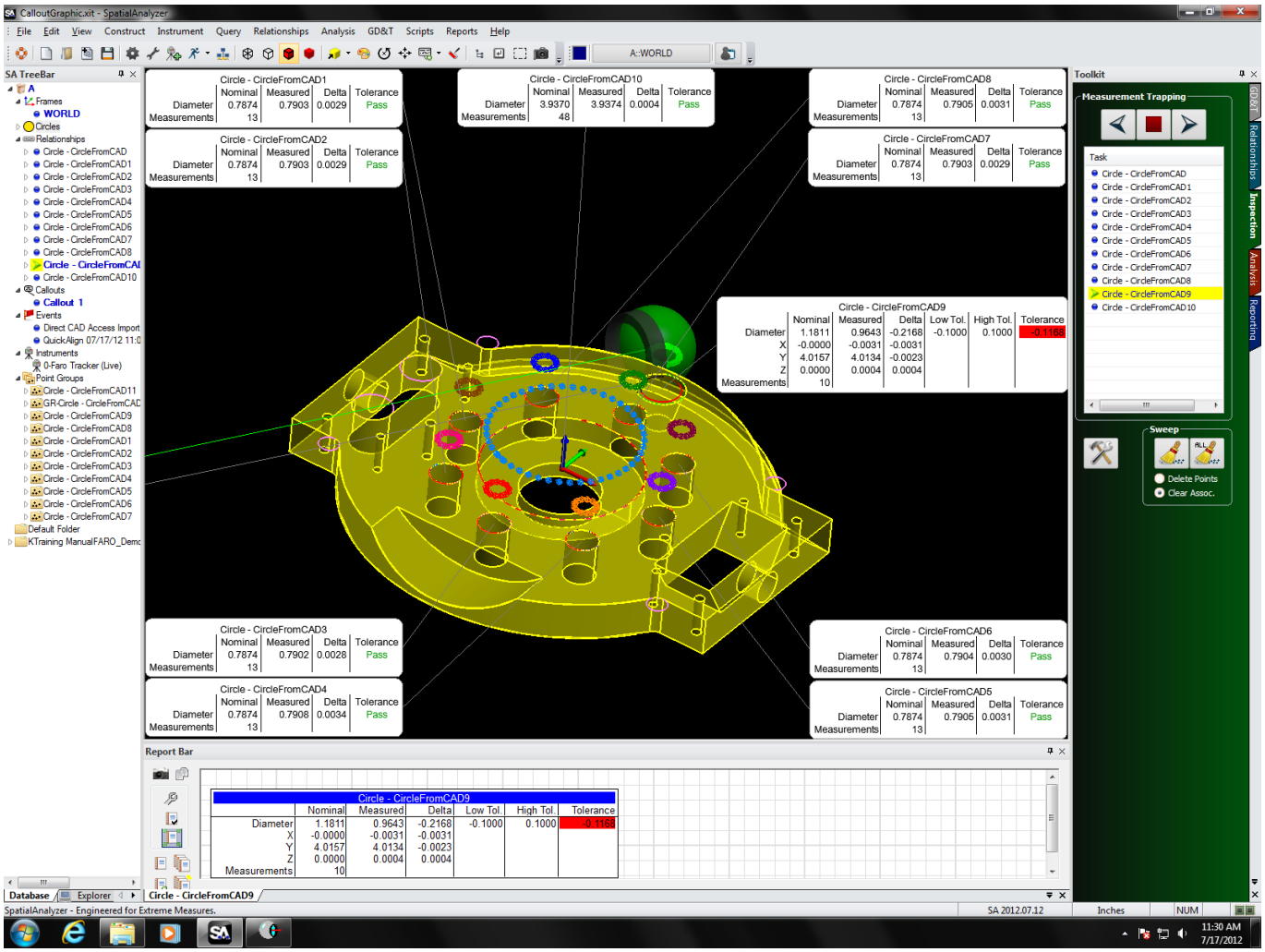

8. Отслеживаемость результатов

Сохранения полученных данных от начала до конца рабочего процесса со 100% прослеживаемость значений от измерения до отчетов. Связь измеренных данных с приборами. Авторасчет скрытых точек. Изменение поравок щупа/отражателя. Хронология измерений по времени, температуре.

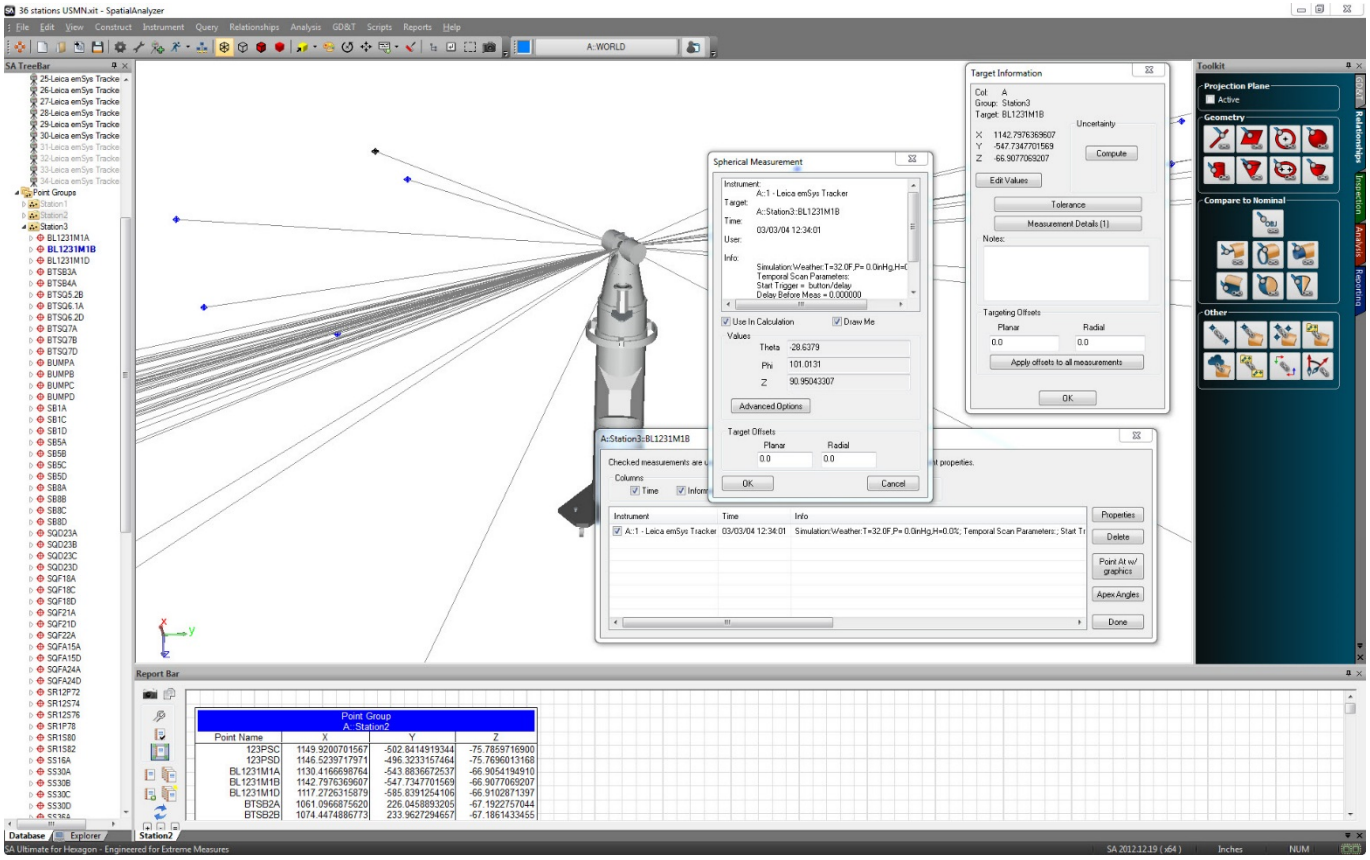

9. Инструменты для создания отчета

Позволяет быстро и легко создавать пользовательские отчеты. Разработка и сохранение шаблонов для отчетов, экспорт в Ecxel и др.

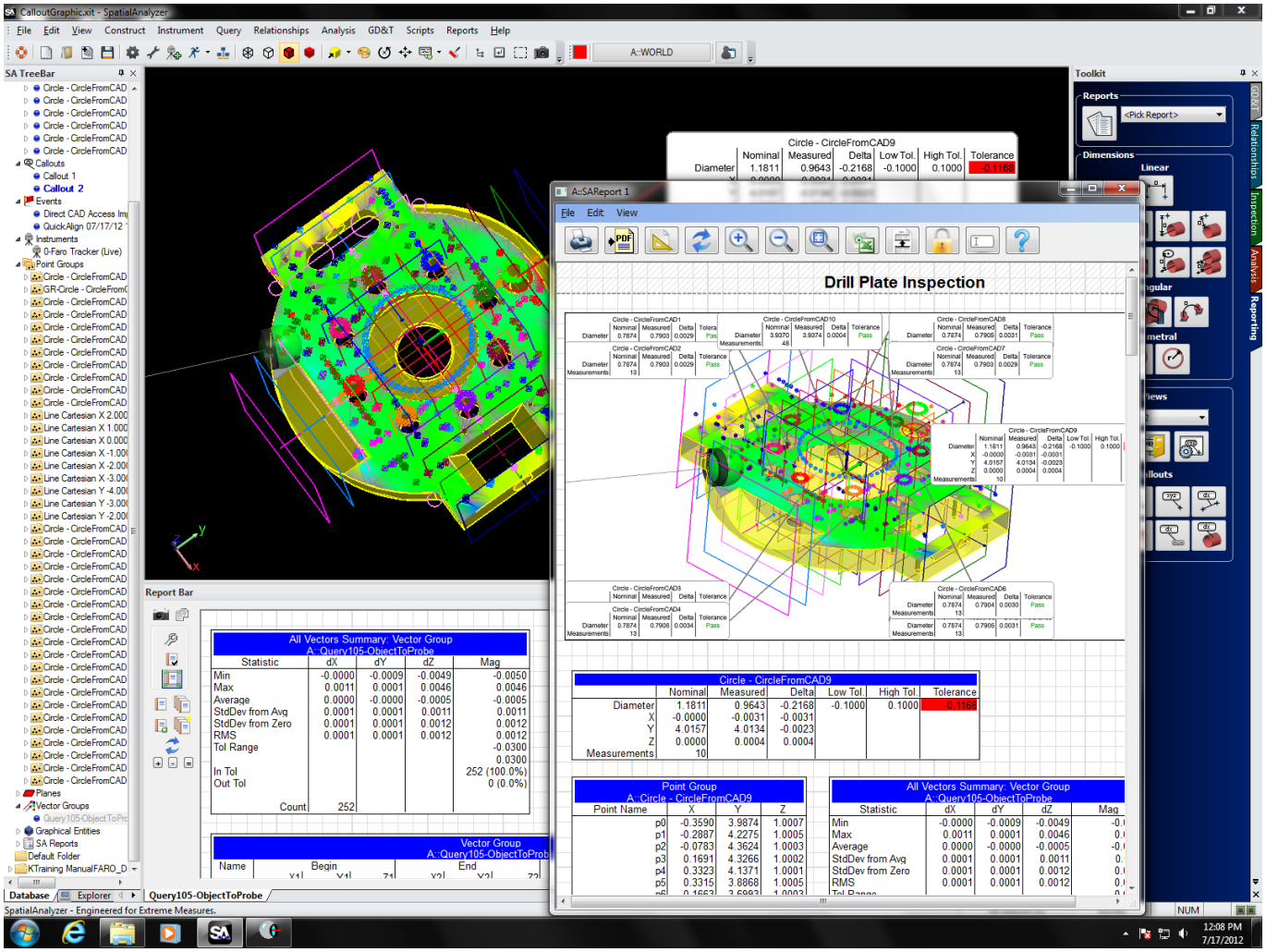

10. Автоматизация

Использование планов измерений и SDK дает мощные возможности автоматизации процессов измерения, обработки полученных данных и создания отчетов. Режимы авто измерений и ассоциативные выноски. Все это дает возможность менее опытным операторам выполнять и управлять сложными процессами измерений и обработки данных по заранее подготовленному для них сценарию.

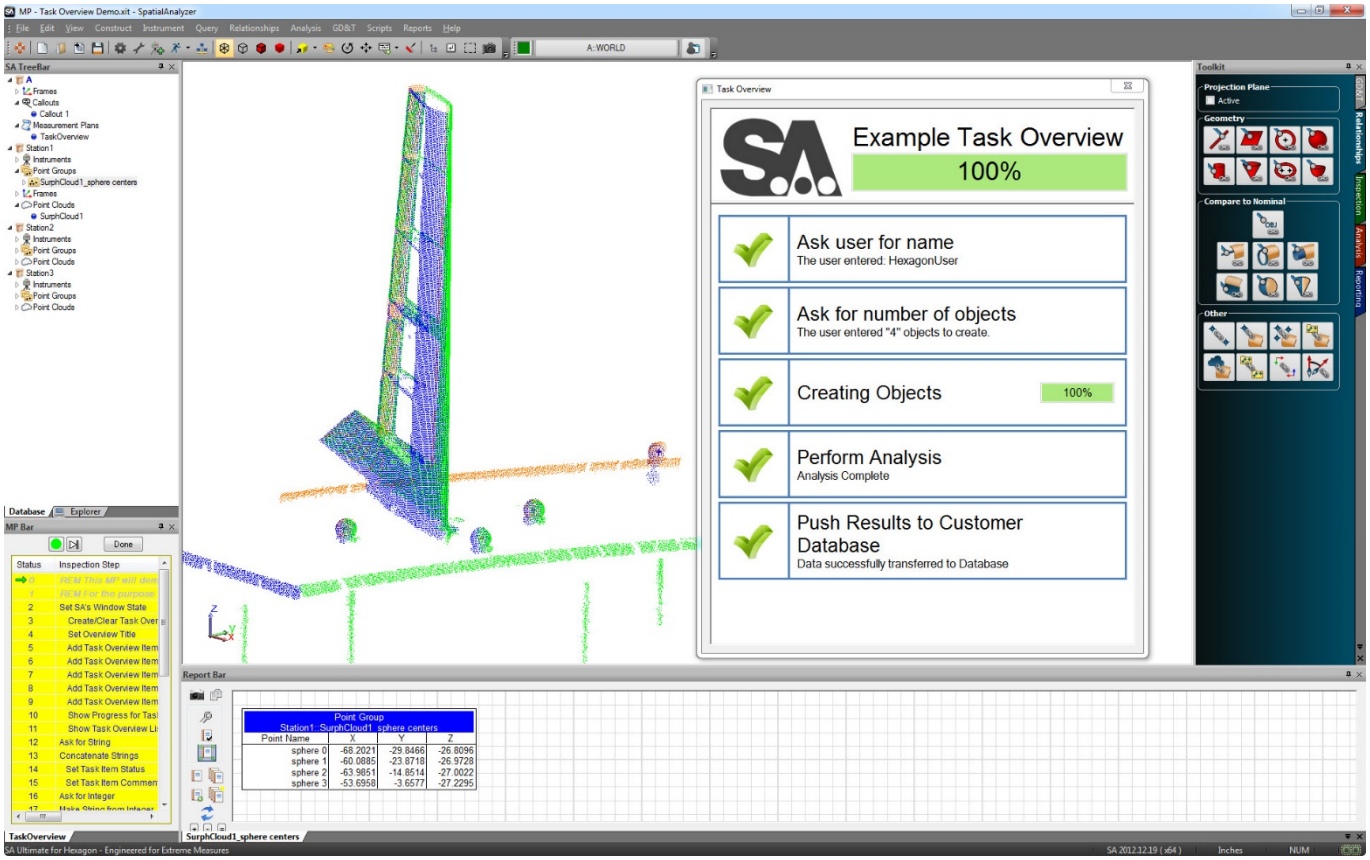

Отдел промышленных измерений

Краев Евгений
e.kraev@promzamer.com
+7-981-838-12-55

Павлов Сергей
s.pavlov@promzamer.com
+7-981-838-59-58

Полыгин Сергей
s.polygin@promzamer.com
+7-911-230-73-22